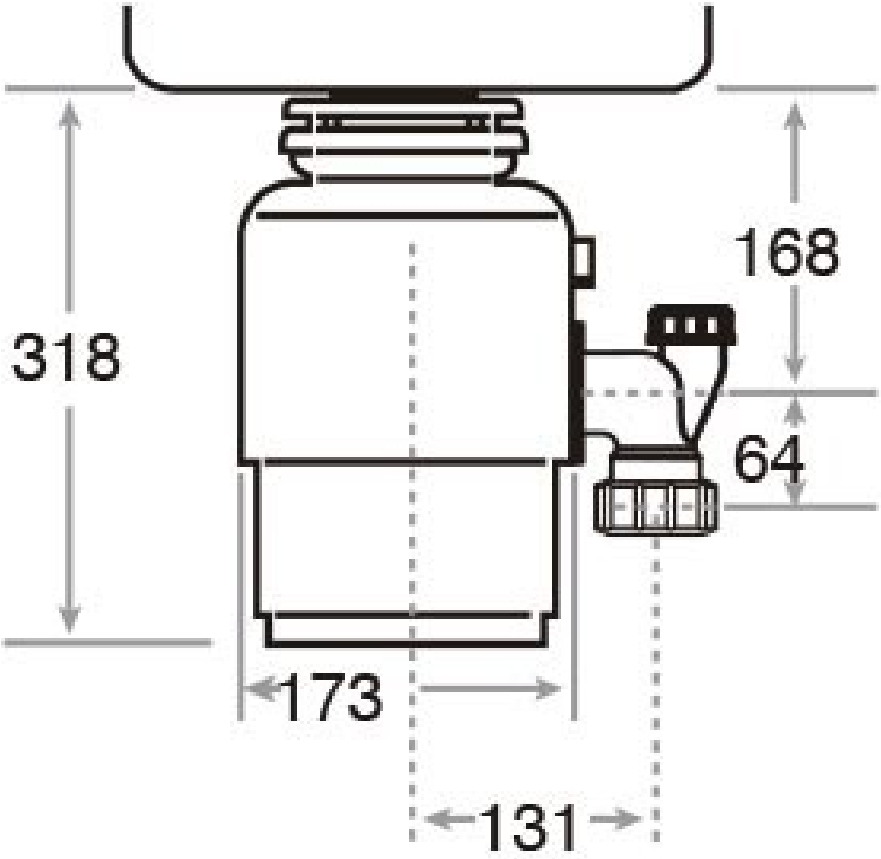
318
168
64
173
131